HERZ - STRÖMAX 7217 TS-V

do regulacji strefowej

Arkusz znormalizowany

STRÖMAX 7217 TS-V

Wydanie 1009

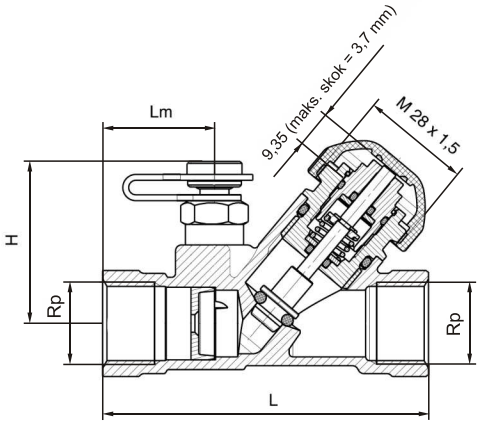

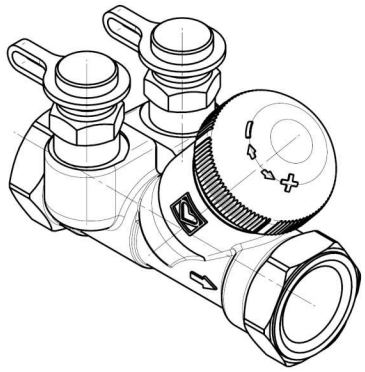

Wymiary montażowe w mm

STRÖMAX	Art. nr	DN	L	Lm	Rp	H	SW	kvs	Wartość kv kryzy
TS-V	1 **7217** 51	15	83	28,5	1/2	41	27	0,45-1,70	1,90
TS-V LF	1 **7217** 50	15	83	28,5	1/2	41	27	0,07-0,45	0,47
TS-V MF	1 **7217** 59	15	83	28,5	1/2	41	27	0,30-0,90	1,00
TS-V	1 **7217** 52	20	91	31	3/4	41	32	0,40-3,40	3,90

Wykonanie

7217 STRÖMAX-TS-V z wbudowaną kryzą, DN 15 - 20, figura skośna, wykonanie żółte z odcynkowanego mosiądzu, mufa x mufa, z wkładką termostatyczną TS-V, przyłącze od strony termostatycznej - M 28 x 1,5, pomarańczowy kołpak ochronny. Uszczelnienie trzpienia typu O-ring, z wymienną komorą uszczelniającą wykonaną z mosiądzu. Dwa zawory pomiarowe (**0284**) są zamontowane w górnej części zaworu przed wkładką termostatyczną.

Inne wykonania

1 **7217** 11	**DN 15**	STRÖMAX-TS-90 termostatyczny zawór regulacyjny z końcówkami pomiarowymi
1 **7217** 67	**DN 15**	STRÖMAX-TS-98 termostatyczny zawór regulacyjny z nastawą wstępną i końcówkami pomiarowymi
1 **7217** 21	**DN 15**	STRÖMAX-TS-90-E termostatyczny zawór regulacyjny o zmniejszonym oporze z końcówkami pomiarowymi, gz
1 **7217** 31	**DN 15**	STRÖMAX-TS-90-E termostatyczny zawór regulacyjny o zmniejszonym oporze z końcówkami pomiarowymi, gw
1 **7217** 01	**DN 20**	STRÖMAX-TS-E zawór regulacyjny z końcówkami pomiarowymi, figura prosta, gw
1 **7217** 02	**DN 25**	STRÖMAX-TS-E zawór regulacyjny z końcówkami pomiarowymi, figura prosta, gw
1 **7217** 03	**DN 32**	STRÖMAX-TS-E zawór regulacyjny z końcówkami pomiarowymi, figura prosta, gw
1 **7217** 41	**DN 20**	STRÖMAX-TS-E zawór regulacyjny z końcówkami pomiarowymi, figura prosta, gz
1 **7217** 42	**DN 25**	STRÖMAX-TS-E zawór regulacyjny z końcówkami pomiarowymi, figura prosta, gz
1 **7217** 43	**DN 32**	STRÖMAX-TS-E zawór regulacyjny z końcówkami pomiarowymi, figura prosta, gz
1 **7217** 68	**DN 15**	STRÖMAX-TS-FV zawór regulacyjny z końcówkami pomiarowymi, figura prosta, gw
1 **7723** 82	**DN 20**	HERZ zawór strefowy
1 **7760** 51	**DN 15**	HERZ-TS zawór termostatyczny działający odwrotnie, do instalacji chłodniczych
1 **7760** 52	**DN 20**	HERZ-TS zawór termostatyczny działający odwrotnie, do instalacji chłodniczych

Parametry techniczne

Zawór jest zamknięty po przekręceniu w prawo

Maksymalna temperatura robocza	130 °C przy 10 bar
Maksymalne ciśnienie robocze	20 bar przy 20 °C
Maksymalna różnica ciśnienia przy zamkniętym gnieździe	10 bar

Jakość wody grzejnej zgodnie z PN-93/C-04607, ÖNORM H5195 lub VDI 2035.

Przy stosowaniu złączy zaciskowych HERZ do rur miedzianych i stalowych należy przestrzegać dopuszczalnych wartości ciśnienia i temperatury zgodnie z normą EN 1254-2; 1998 według tabeli nr 5. Dla przyłączy do rur z tworzywa sztucznego maksymalna temperatura robocza wynosi 95 °C, a maksymalne ciśnienie robocze 10 bar, o ile takie parametry dopuszcza producent rur.

Zmiany zastrzeżone w miarę postępu technicznego.

HERZ Armatura i Systemy Grzewcze Sp. z o.o.
32-020 WIELICZKA • ul. A. Grottgera 58 • tel. (012) 289 02 20
e-mail: centrala@herz.com.pl • www.herz.com.pl

Wskazówki montażowe

Amoniak zawarty w konopiach uszkadza mosiężny korpus zaworu, oleje mineralne lub środki smarownicze zawierające oleje mineralne powodują pęcznienie uszczelek EPDM, a wzwiązku z tym ich wypadanie z grzybka i blokowanie zaworu. Informacje dotyczące środków przeciw zamarzaniu i przeciwkorozyjnych na bazie glikolu etylenowego podane są w dokumentacji producenta.

Zakres stosowania

Zawór strefowy stosuje się do regulacji w domowych urządzeniach zimnej i ciepłej wody, do hydraulicznego wyrównoważenia w urządzeniach grzewczych i chłodniczych, wyregulowania przewodów rozdzielających, pionów, wymienników ciepła, chłodnic i nagrzewnic.

Wymiary montażowe korpusu są takie same jak dla zaworu STRÖMAX 4017 M.

Kierunek przepływu
Kierunek przepływu musi być zgodny ze strzałką na zaworze.

Sposób montażu
Zawór można montować w każdej pozycji.

Zawór regulacyjny z kryzą pomiarową 7217 TS-V

Specyfika wbudowanej kryzy pomiarowej

Nastawa wstępna

Nastawę wstępną umożliwia dodatkowy cylinder dławiący, obejmujący uszczelnienie w grzybku. Cylinder nastawy przestawiany jest od góry w sposób ciągły, wpływając na skok trzpienia zaworu. Dokonana nastawa wstępna jest zabezpieczona przed działaniem osób nieupoważnionych.

Nastawę wstępną dokonuje się za pomoca klucza nastawczego HERZ (1 **6640** 00).

DN	15	15-LF	15-MF	20
Nastawa	kv	kv	kv	kv
0,0	0,40	0,07	0,17	0,33
1,0	0,60	0,15	0,30	0,80
2,0	0,80	0,23	0,42	1,70
3,0	1,00	0,31	0,53	2,40
4,0	1,15	0,36	0,66	2,80
5,0	1,80	0,41	0,78	3,10
6,0	2,00	0,45	0,88	3,40

Wymiarowanie

Należy wziąć pod uwagę, aby przy dokonywaniu nastawy wstępnej skok grzybka nie był mniejszy niż 1/4 skoku całkowitego.

Napędy

1 **7990** 00	24 V/100 Ω	napęd DDC
1 **7710** 00	230 V/50 Hz	HERZ - siłownik do regulacji dwupołożeniowej lub pulsacyjnej
1 **7710** 01	24 V	HERZ - siłownik do regulacji dwupołożeniowej lub pulsacyjnej
1 **7710** 50	230 V/50 Hz	HERZ - jw. lecz ze stykiem pomocniczym
1 **7710** 51	24 V	HERZ - jw. lecz ze stykiem pomocniczym
1 **7711** 10		HERZ - siłownik do reg. dwupołożeniowej lub pulsacyjnej NC (230 V / 50 Hz)
1 **7711** 11		HERZ - siłownik do reg. dwupołożeniowej lub pulsacyjnej NO (230 V / 50 Hz)
1 **7711** 12		HERZ - siłownik do reg. dwupołożeniowej lub pulsacyjnej NC (24 V)
1 **7711** 13		HERZ - siłownik do reg. dwupołożeniowej lub pulsacyjnej NO (24 V)

Przyłącza do rur miedzianych i stalowych miękkich

Zawory regulacyjne mogą być łączone z rurami gwintowanymi lub za pomocą złączy zaciskowych z kalibrowanymi rurami miedzianymi. Złącza zaciskowe należy zamawiać oddzielnie.

Średnica rury w mm

	8	10	12	14	15	16	18
Zawór DN	15						
Adapter	1 **6266** 01	1 **6266** 01	1 **6266** 01	1 **6266** 01	1 **6266** 01	1 **6266** 01	1 **6266** 01
Złącze	1 **6274** 18	1 **6274** 00	1 **6274** 01	1 **6274** 02	1 **6274** 00	1 **6274** 04	
Złącze			1 **6276** 12	1 **6274** 14	1 **6276** 15	1 **6276** 16	1 **6276** 18

Średnica rury w mm

	8	10	12	14	15	16	18	22
Zawór DN	20							
Adapter	1 **6266** 20	1 **6266** 20	1 **6266** 20	1 **6266** 20	1 **6266** 20	1 **6266** 20	1 **6266** 20	1 **6266** 13
Złącze	1 **6274** 18	1 **6274** 00	1 **6274** 01	1 **6274** 02	1 **6274** 03	1 **6274** 04		1 **6273** 01
Złącze			1 **6276** 12	1 **6276** 14	1 **6276** 15	1 **6276** 16	1 **6276** 18	

W przypadku montażu rur ze stali miękkiej lub miedzi o grubości ścianki jednego milimetra lub mniej za pomocą złączy zaciskowych, zaleca się zastosowanie tulejek wzmacniających. W celu ułatwienia montażu złącza zaciskowego należy posmarować olejem silikonowym gwint śruby, nakrętki pierścienia zaciskowego oraz sam pierścień zaciskowy. Zalecamy korzystanie z naszych instrukcji.

Przyłącza do rur z tworzywa sztucznego

Zawory regulacyjne mogą być łączone z rurami z tworzywa sztucznego. W tym celu należy zastosować adaptery oraz złącza zaciskowe do rur z tworzywa sztucznego.

Średnica rury w mm

	14 x 2	16 x 2	16 x 2,2	17 x 2	17 x 2,5	18 x 2	18 x 2,5	20 x 2	20 x 2,5	20 x 3,5
Zawór DN	15									
Adapter	1 **6266** 01	1 **6266** 01	1 **6266** 01	1 **6266** 01	1 **6266** 01	1 **6266** 01	1 **6266** 01	1 **6266** 01	1 **6266** 01	1 **6266** 01
Złącze	1 **6098** 02	1 **6098** 03	1 **6098** 12	1 **6098** 04	1 **6098** 05	1 **6098** 07	1 **6098** 06	1 **6098** 08	1 **6098** 11	1 **6098** 10

Średnica rury w mm

	14 x 2	16 x 2	16 x 2,2	17 x 2	17 x 2,5	18 x 2	18 x 2,5	20 x 2	20 x 2,5	20 x 3,5
Zawór DN	20									
Adapter	1 **6266** 20	1 **6266** 20	1 **6266** 20	1 **6266** 20	1 **6266** 20	1 **6266** 20	1 **6266** 20	1 **6266** 20	1 **6266** 20	1 **6266** 20
Złącze	1 **6098** 02	1 **6098** 03	1 **6098** 12	1 **6098** 04	1 **6098** 05	1 **6098** 07	1 **6098** 06	1 **6098** 08	1 **6098** 11	1 **6098** 10

Części zamienne

1 **0284** 01	1/4	Zawór pomiarowy do zaworów regulacyjnych, kołpak niebieski (powrót)
1 **0284** 02	1/4	Zawór pomiarowy do zaworów regulacyjnych, kołpak czerwony (zasilanie)
2 **0284** 01	1/4	Zawór pomiarowy do zaworów regulacyjnych HERZ-STRÖMAX do wody pitnej, wykonanie żółte, kołpak niebieski (powrót), zawory pomiarowe oznaczone są specjalnie zielonym oznacznikiem (woda pitna)
2 **0284** 02	1/4	Zawór pomiarowy do zaworów regulacyjnych HERZ-STRÖMAX do wody pitnej, wykonanie żółte, kołpak czerwony (zasilanie), zawory pomiarowe oznaczone są specjalnie zielonym oznacznikiem (woda pitna)
2 **0284** 11	1/4	Zawór pomiarowy do zaworów regulacyjnych, figura wydłużona, kołpak niebieski (powrót),do zaworów z kształtkami izolacji cieplnej do 40 mm
1 **0284** 12	1/4	Zawór pomiarowy do zaworów regulacyjnych, figura wydłużona, kołpak czerwony (zasilanie), do zaworów z kształtkami izolacji cieplnej do 40 mm
1 **0284** 22	1/4	HERZ - zawór pomiarowy ze spustem, kołpak czerwony (zasilanie)
1 **0284** 21	1/4	HERZ - zawór pomiarowy ze spustem, kołpak niebieski (powrót)
1 **6317** 00	1/2-3/4	HERZ - wkładka termostatyczna do zaworów STRÖMAX 7217 TS-V (przy wymianie wkładki konieczne jest spuszczenie wody z instalacji)

Aby uzyskać prawidłowe wyniki pomiarów, należy przestrzegać odpowiednich długości prostych odcinków przewodów przed i za zaworem.
Przed zaworem odcinek taki powinien mieć długość nie mniejszą niż 10 x średnica przewodu, natomiast za zaworem nie mniej niż 5 x średnica przewodu.

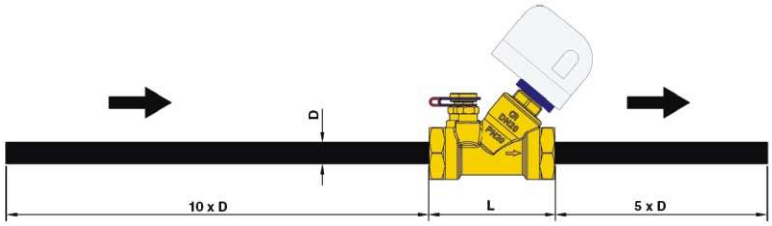

Przy dokonywaniu pomiarów w instalacjach z czynnikiem mrozoodpornym należy wprowadzić korektę. Roztwór wody na bazie glikolu posiada inną lepkość, w dodatku zależną od temperatury czynnika. W związku z tym przy pomiarach za pomocą urządzeń pomiarowych wynik bez odpowiednich korekt jest nieprawidłowy.

WSPÓŁCZYNNIKI KORYGUJĄCE PRZY POMIARACH URZĄDZENIEM POMIAROWYM HERZ W INSTALACJACH Z ROZTWOREM GLIKOLU

Temperatura °C	**Glikol etylenowy 34 %** (współczynnik)	**Glikol etylenowy 40 %** (współczynnik)	**Glikol etylenowy 44 %** (współczynnik)
- 20	1,98	2,133	2,235
- 15	1,833	1,9908	2,096
- 10	1,737	1,8738	1,965
- 5	1,649	1,7702	1,851
0	1,567	1,6744	1,746
5	1,482	1,5876	1,658
10	1,412	1,505	1,567
15	1,342	1,4254	1,481
20	1,281	1,3554	1,405
25	1,226	1,2956	1,342
30	1,163	1,2284	1,272
35	1,123	1,1848	1,226
40	1,079	1,136	1,174
45	1,04	1,0928	1,128
50	1	1,0528	1,088
55	0,974	1,0214	1,053
60	0,947	0,9938	1,025
65	0,926	0,9714	1
70	0,912	0,9528	0,98
75	0,893	0,9332	0,96
80	0,884	0,9242	0,951

$$dP_R / f = dP_{Display}$$

$$Q_R / \sqrt{f} = Q_{Display}$$

dP_R	Różnica ciśnienia rzeczywista
$dP_{Display}$	Różnica ciśnienia na wyświetlaczu
Q_R	Przepływ rzeczywisty
$Q_{display}$	Przepływ na wyświetlaczu
f	Współczynnik korygujący

Wskazówki

Zgodnie z celem zastosowania armatury, niezbędne jest zachowanie czystości przy jej montażu. Nie wolno dopuścić, aby jakiekolwiek zanieczyszczenia dostały się do wnętrza armatury. Podczas montażu należy chwycić narzędziem montażowym bezpośrednio za mufę, która ma być doszczelniona, w przeciwnym razie może dojść do skręcenia korpusu zaworu. Mufy zaworu powinny być nakręcone na zgodne z normą gwinty stożkowe z zastosowaniem materiału uszczelniającego, przez wykwalifikowanych fachowców. W przypadku napotkania trudności z powodu braku potrzebnego miejsca, można na czas montażu zdemontować wkładkę zaworu. Podczas ponownego montażu, z uwagi na zastosowany pierścień uszczelniający typu O-ring, nie należy stosować żadnego środka uszczelniającego, a także używać nadmiernej siły przy dokręcaniu wkładki zaworu.

Zawory pomiarowe

Dwa zawory pomiarowe są zamontowane fabrycznie w regulatorze obok siebie, w jednej płaszczyźnie. Takie rozmieszczenie zaworów pomiarowych zapewnia przy różnych pozycjach montażu regulatora optymalne podłączenie urządzenia do pomiaru przepływu.

Przyrządy pomiarowe

1 **8900** 03 HERZ - komputerowy przyrząd pomiarowy z możliwością obsługi jedną ręką
1 **8903** 00 HERZ - komputerowy przyrząd pomiarowy Flow Plus

Przykłady zastosowania

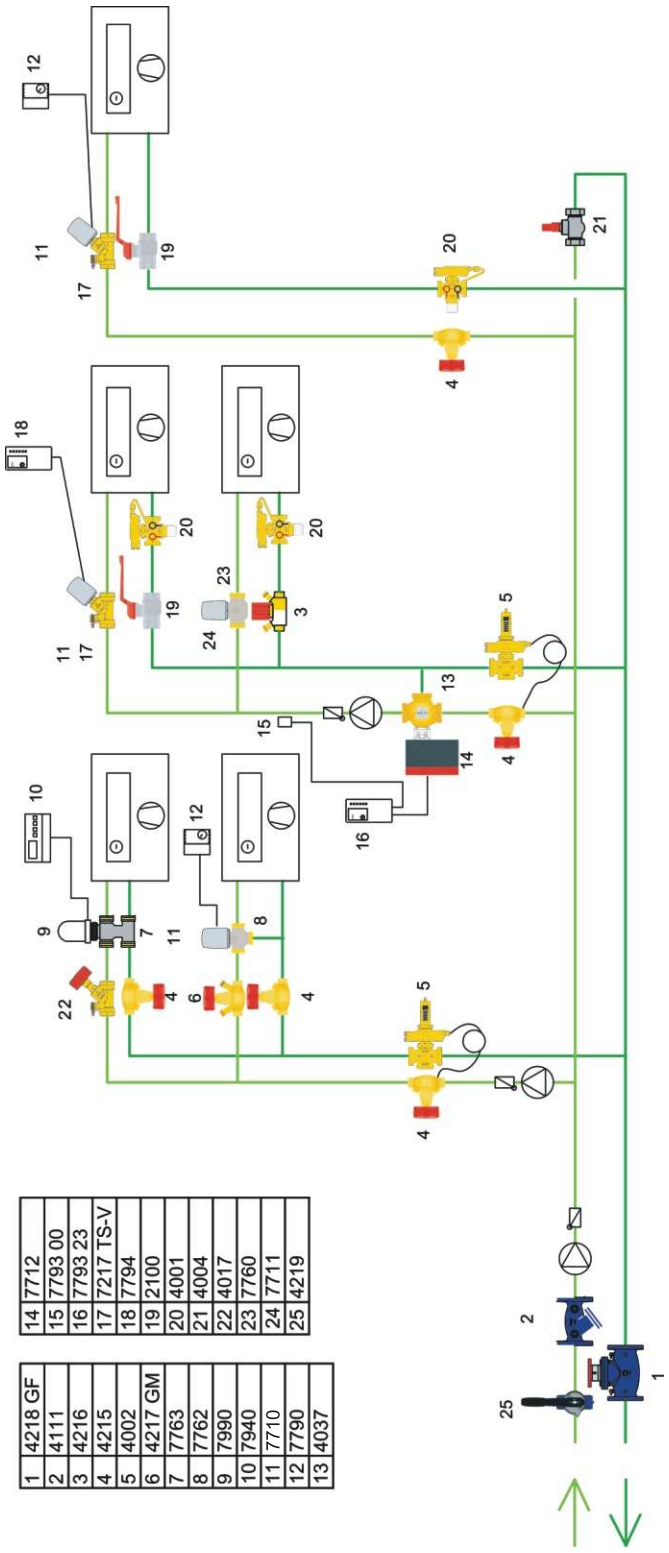

1	4218 GF
2	4111
3	4216
4	4215
5	4002
6	4217 GM
7	7763
8	7762
9	7990
10	7940
11	7710
12	7790
13	4037

14	7712
15	7793 00
16	7793 23
17	7217 TS-V
18	7794
19	2100
20	4001
21	4004
22	4017
23	7760
24	7711
25	4219

Nomogram HERZ	HERZ-STRÖMAX-TS-V	Nomogram HERZ	HERZ-STRÖMAX-TS-V
Art. nr 1 **7217** 59	DN 15 MF	Art. nr 1 **7217** 50	DN 15 LF

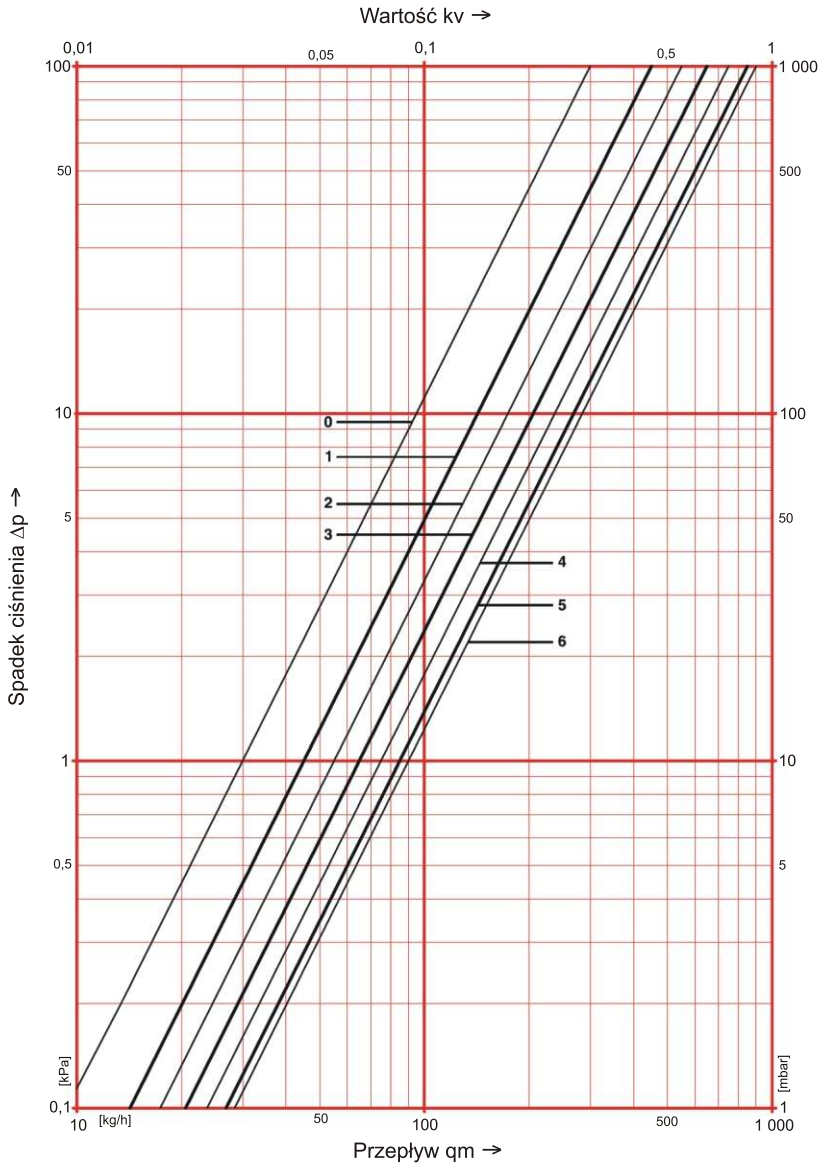

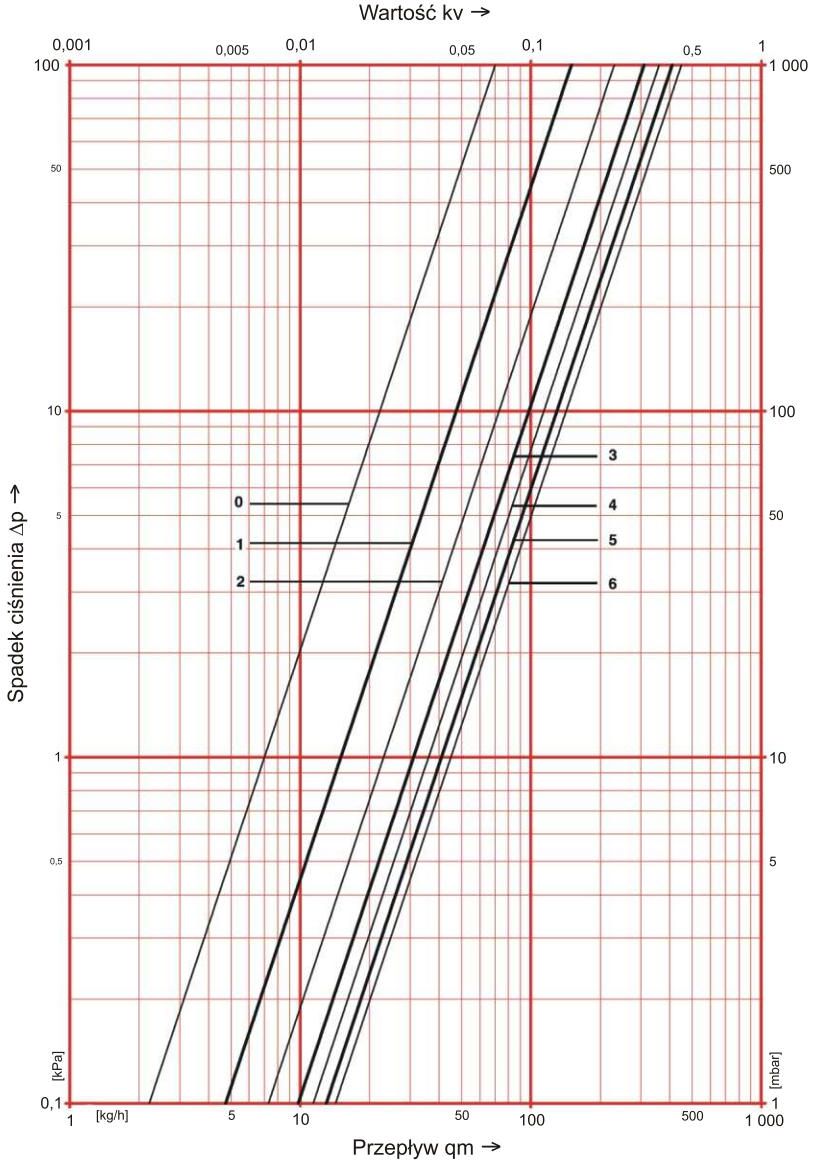

Nomogram HERZ	HERZ-STRÖMAX-TS-V
Art. nr 1 **7217** 52	DN 20

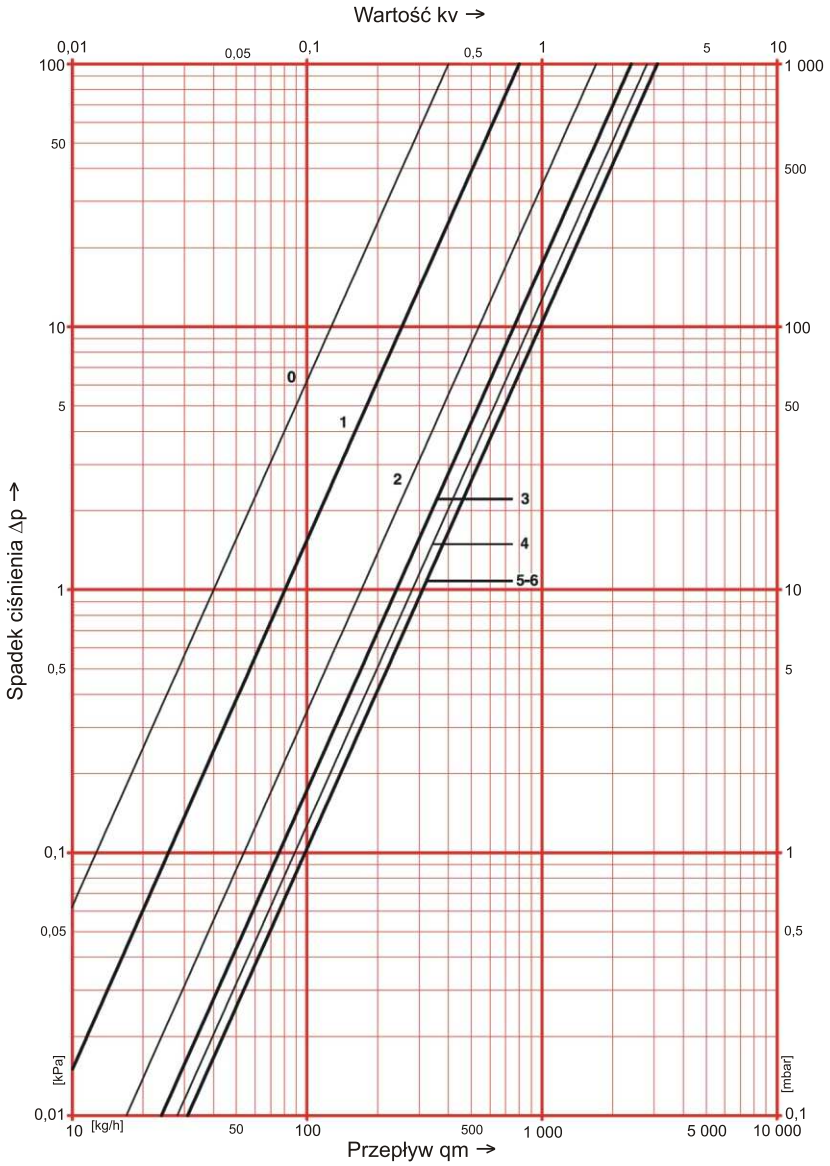

Nomogram HERZ	HERZ-STRÖMAX-TS-V
Art. nr 1 **7217** 51	DN 15

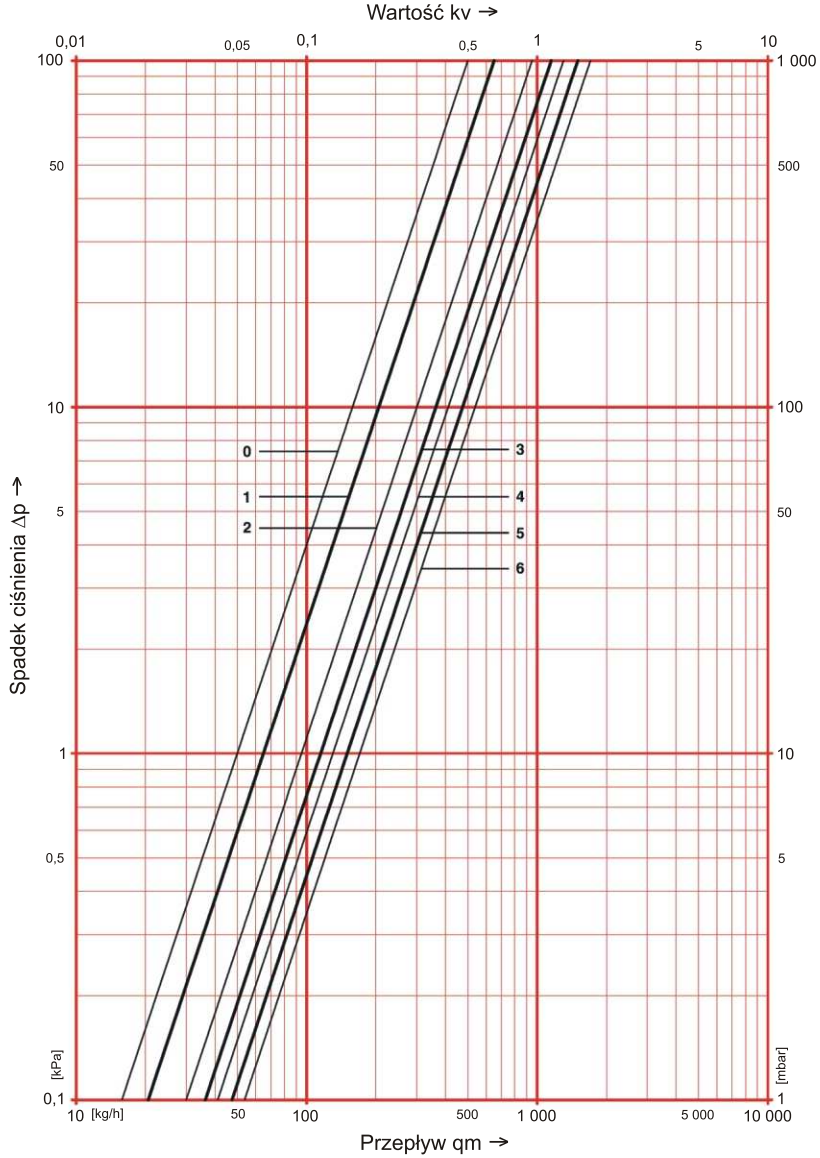

Wszystkie dane zawarte w niniejszym dokumencie są zgodne z informacjami aktualnymi w chwili oddania do druku i mają jedynie charakter informacyjny. Zastrzega się oprawo do wprowadzania zmian wynikających z postępu technicznego. Zamieszczone rysunki są jedynie poglądowe i mogą optycznie różnić się od rzeczywistych produktów. Z przyczyn technicznych, prezentowane kolory mogą odbiegać od rzeczywistych. Produkty mogą różnić się w zależności od danego kraju. Zastrzega się możliwość zmian w specyfikacji technicznej i funkcjonowaniu.
W przypadku pytań prosimy o kontakt z najbliższym oddziałem firmy HERZ.